WORKMASTER
POWER FOR LIFE™

руководство пользователя

ПЛИТКОРЕЗЫ

ПЛ-800/180
ПЛ-1100/200

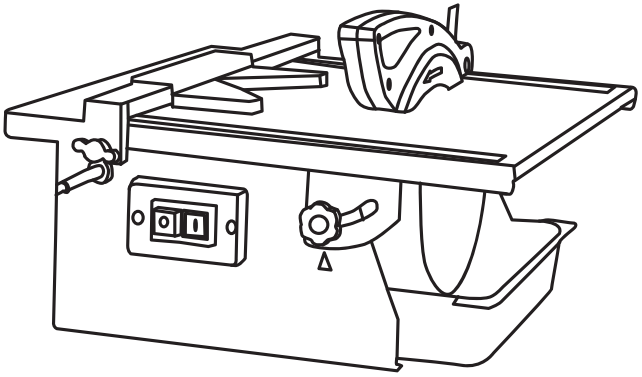

перед началом эксплуатации внимательно прочитайте руководство пользователя

УВАЖАЕМЫЙ ПОКУПАТЕЛЬ

Прочитайте данную инструкцию от начала и до конца. Инструкция написана техническим языком, однако ее чтение займет совсем немного времени, дополнит Ваши знания и поможет избежать ошибок, ведущих к поломке инструмента, порче чужого имущества и, что самое главное, сохранит Ваше здоровье и здоровье окружающих Вас людей.
Мы постоянно работаем над усовершенствованием технологий и улучшением рабочих качеств нашей продукции. Поэтому купленный Вами инструмент может немного отличаться от изображенного на иллюстрации.
Спасибо за Ваш выбор!

ПРЕИМУЩЕСТВА

Безопасная работа - в комплект входит защитный кожух

Нижнее расположение двигателя

Серийный номер:

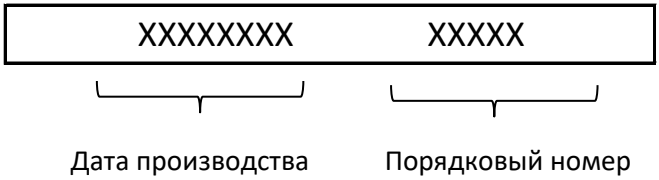

При покупке электрического плиткореза моделей **ПЛ-800/180** и **ПЛ- 1100/200** требуйте проверки его работоспособности пробным запуском. Убедитесь, что в талоне на гарантийный ремонт проставлены: штамп магазина, дата продажи и подпись продавца, а также указана модель и серийный номер электрического плиткореза.
Перед включением внимательно изучите настоящее руководство. В процессе эксплуатации соблюдайте требования настоящего руководства, чтобы обеспечить оптимальное функционирование электрического плиткореза и продлить срок его службы.
Комплексное полное техническое обслуживание и ремонт в объёме, превышающем перечисленные данным руководством операции, должны производится квалифицированным персоналом на специализированных предприятиях. Установка и необходимое техническое обслуживание производится пользователем и допускается только после изучения данного руководства по эксплуатации.
Приобретённый Вами электрический плиткорез может иметь некоторые отличия от настоящего руководства, связанные с изменением конструкции, не влияющие на условия его монтажа и эксплуатации.

ОСНОВНЫЕ СВЕДЕНИЯ ОБ ИЗДЕЛИИ

Плиткорез электрический (далее плиткорез) предназначен для резки всех видов натуральной и искусственной керамической облицовочной, напольной и тротуарной плитки отрезным диском.

Плиткорез предназначен для работы в условиях умеренного климата с диапазоном рабочих температур от +5 до 35 °С и относительной влажности воздуха не более 80%. Питание от сети переменного тока напряжением 220 В, частотой 50 Гц. Допускаемые отклонения напряжения +/-10%. частоты +/-5%.

Транспортировка плиткореза должна производиться в закрытых транспортных средствах в соответствии с правилами перевозки грузов, действующих на транспорте данного вида.

ТЕХНИЧЕСКИЕ ХАРАКТЕРИСТИКИ

Модель	**ПЛ-800/180**	**ПЛ-1100/200**
Напряжение, В	220	220
Частота тока, Гц	50	50
Потребляемая мощность, Вт	800	1100
Диаметр диска, мм	180	200
Диаметр посадки, мм	22,2	25,4
Размер рабочего стола, мм	395x385	500x400
Максимальная высота резания, 90°	34	41
Количество оборотов на холостом ходу, об/мин	2950	2950

КОМПЛЕКТАЦИЯ

Модель	**ПЛ-800/180**	**ПЛ-1100/200**
Плиткорез в сборе с двигателем, шт	**1**	**1**
Параллельный упор, шт	**1**	**1**
Поддон, шт	**1**	**1**
Кожух защитный, шт	**1**	**1**
Угловой упор, шт	**1**	**1**
Комплект резиновых ножек, шт	**1**	**1**
Диск, шт	**1**	**1**
Руководство по эксплуатации, шт	**1**	**1**
Упаковка, шт	**1**	**1**

ОБЩИЙ ВИД

Общий вид плиткореза модели **ПЛ-800/180** представлен на рис. 1(А), модели **ПЛ-1100/200** на рис.1(Б).

1. Расклинивающий нож
2. Защитный кожух
3. Диск отрезной
4. Рабочий стол
5. Регулятор наклона стола
6. Поддон
7. Выключатель
8. Двигатель
9. Параллельный упор
10. Угловой упор
11. Крепёжные отверстия
12. Винты фиксации параллельного упора
13. Шкала рабочего стола

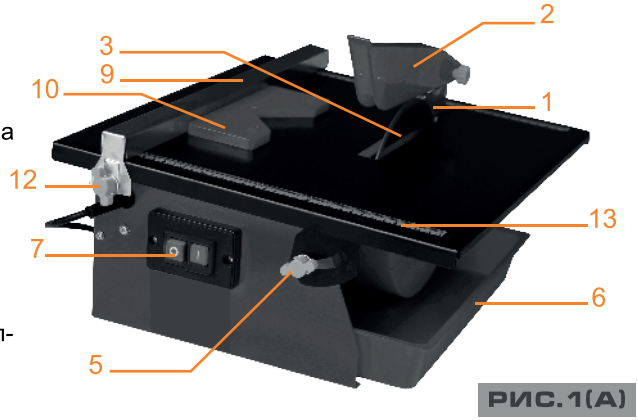

РИС.1(А)

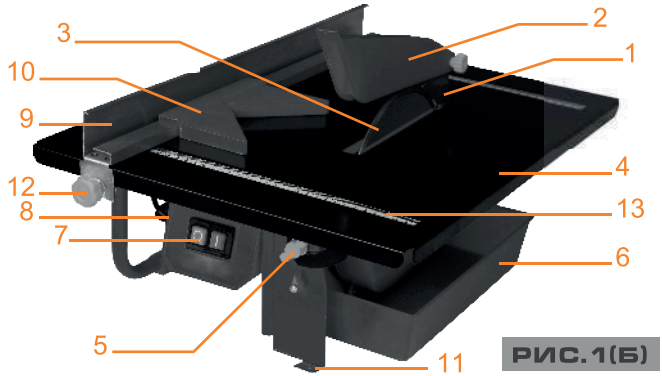

РИС.1(Б)

ТЕХНИКА БЕЗОПАСНОСТИ

Внимание! Не подключайте плиткорез к сети питания до тех пор, пока внимательно не ознакомитесь с изложенными в данном руководстве мерами безопасности.

■ Ознакомьтесь с конструкцией, назначением и техническими характеристиками Вашей модели плиткореза.

■ Правильно устанавливайте и всегда содержите в рабочем состоянии все защитные устройства плиткореза.

■ Выработайте привычку: прежде чем включить плиткорез, убедитесь в том, что все используемые при настройке инструменты убраны с рабочего стола.

■ Место проведения работ с плиткорезом должно быть ограждено. Содержите рабочее место в чистоте, не допускайте загромождения посторонними предметами. Следите, чтобы вокруг рабочего стола пол был сухой (опасность поскользнуться).

■ Не работайте в опасных условиях. Не пользуйтесь плиткорезом в сырых помеще-

ниях с высокой влажностью воздуха. Позаботьтесь о хорошем освещении рабочего места и свободе перемещения вокруг плиткореза.

■ Посторонние люди и дети должны находиться на безопасном расстоянии от рабочего места.

■ Не перегружайте плиткорез.

■ Используйте только соответствующие отрезные диски.

■Одевайтесь соответственно. Работайте в нескользящей обуви.

■Рекомендуется использовать индивидуальные средства защиты дыхательных путей (респиратор).

■Всегда работайте в защитных очках. Обычные очки таковыми не являются, поскольку не противостоят ударам: работайте с применением наушников.

■ При выполнении рабочей операции с плиткорезом будьте крайне внимательны, не отвлекайтесь до завершения операции. Надёжно удерживайте заготовку.

■ Контролируйте исправность деталей плиткореза. Правильность регулировки подвижных деталей, соединений подвижных деталей, правильность установок под планируемые операции. Любая неисправная деталь должна немедленно ремонтироваться или заменяться.

■ Содержите плиткорез в чистоте, в исправном состоянии, правильно его обслуживайте.

■Перед началом любых работ по настройке или техническому обслуживанию извлеките вилку шнура питания плиткореза из розетки.

■ Дополнительные указания по обеспечению безопасности.

■ Перед первым включением плиткореза обратите внимание на:

- правильность сборки и надёжность установки;
- исправность защитного кожуха отрезного диска.

Внимание! Держите руки вне области отрезного диска.

■ Перед работой проверьте отрезной диск, нет ли на нём трещин или повреждений.

■ Не используйте плиткорез вблизи легко воспламеняющихся жидкостей или газов.

■ Перед началом работы уберите с поверхности стола всё лишнее, поверхность стола должна быть чистой и гладкой.

■ Структура обрабатываемого материала должна быть однородной, убедитесь в отсутствии инородных тел в заготовке.

■ Обратите внимание на то, чтобы отрезной диск был правильно установлен (не касался рабочего стола) и надёжно закреплён.

■ Перед включением убедитесь, что движению отрезного диска ничего не мешает и отрезной диск имеет возможность свободного вращения.

■ Положение плиткореза должно быть надёжным и устойчивым, и если предусмотрено конструкцией, закреплено на опорной поверхности.

■ Не отрезайте одновременно несколько заготовок.

■Особенно внимательными будьте при резании больших, очень маленьких или неудобных заготовок.

■ Не прикасайтесь к отрезному диску во время его работы.

■ Перед включением убедитесь, что отрезной диск не касается поверхности заготовки.

■ Перед резанием заготовки включите плиткорез и на холостом ходу проверьте ,

нет ли биения отрезного диска. Причиной этого может быть неправильный монтаж или плохая балансировка алмазного диска.

- Перед началом выполнения работ подождите, пока отрезной диск не достигнет максимальной скорости врашения.
- Перед работой по обслуживанию или настройке всегда извлекайте вилку из розетки электропитания и ждите полной остановки отрезного диска.
- Никогда не устанавливайте диски, несоответствующие назначению плиткореза, это может стать причиной тяжёлой травмы.
- При резке заготовки необходимо помнить о максимальных возможностях данных моделей плиткореза.
- Не допускайте неправильной эксплуатации электропровода. Не тяните за электропровод при отсоединении вилки от розетки. Оберегайте электропровод от попадания на него масла или воды, а также от повреждения об острые края.
- Пыль, образующаяся от некоторых материалов, может быть опасной для здоровья. Всегда работайте в хорошо вентилируемом помещении с использованием соответствующих средств зашиты. Используйте пылесборники там где возможно.
- При работе необходимо следить за тем, чтобы обороты отрезного диска не падали больше чем на 15 - 20%, чтобы двигатель не перегружался и алмазный диск в разрезе “не застревал".

МОНТАЖ

1. Установите плиткорез на ровной горизонтальной поверхности стола и зафиксируйте с помощью крепёжных отверстий 11 (рис. 2).
2. Установите и закрепите вставку диска 1 (рис. 2).
3. Зафиксируйте гаечным ключом шпиндель 3 (рис. 2), а вторым ключом открутите гайку 4 (рис. 2) и снимите фланец 5 (рис. 2).

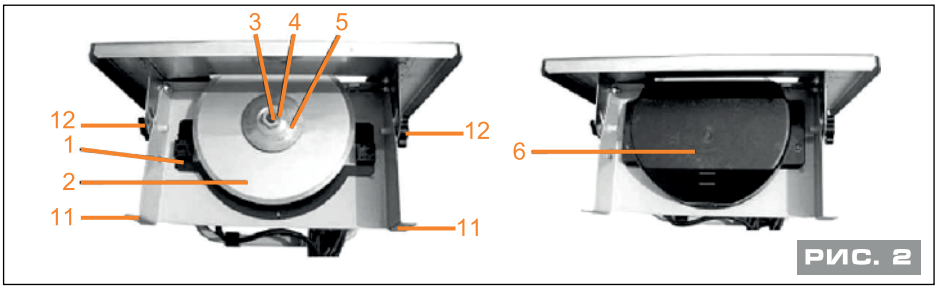

РИС. 2

4. Установите отрезной диск 2 (рис. 2). затем установите фланец 5 (рис. 2). удерживая ключом шпиндель плиткореза 3 (рис. 2) затяните гайку 3 (рис. 2). Проверьт е фиксацию.

Внимание! Установка диска должна производится с учётом направления вращения самого диска. Смотрите на маркировку отрезного диска.

Если после установки отрезного диска наблюдается биение режущей кромки, необходимо повторить установку диска или сменить диск на другой.

5. После монтажа диска установите и закрепите нижний защитный кожух 6 (рис. 2).
6. Как показано на рис. 1 установите и зафиксируйте параллельный упор 9 винтами фиксации 12.

7. Как показано на рис. 3 на рабочем столе 5 установите и закрепите двумя винтами 3 расклинивающий нож 2.
8. На расклинивающем ноже 2 установите защитный кожух 7 и зафиксируйте крепёжной гайкой 1. При правильном монтаже защитный кожух должен свободно перемещаться в вертикальном положении.
9. Между основанием 9 (рис. 3) и защитным кожухом 6 (рис. 2) установите поддон 8 (рис. 3). В поддон 8 (рис. 3) налейте воды для охлаждения отрезногодиска. Следите за уровнем воды по фаскам на защитном кожухе 6 (рис. 2).

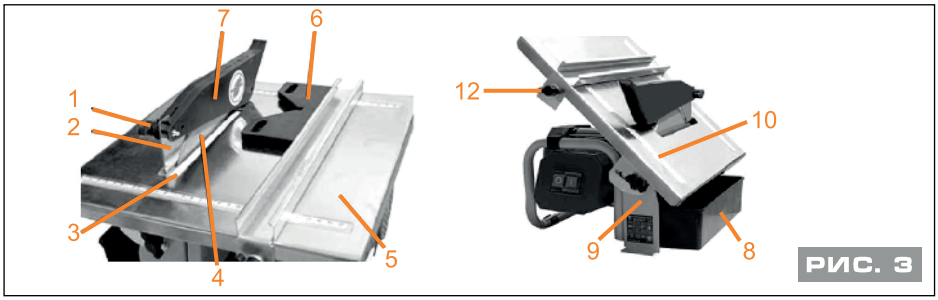

РИС. 3

ПОДГОТОВКА К РАБОТЕ

Регулировка угла наклона рабочего стола:
1. Отключите плиткорез от розетки питания электрическим током.
2. Ослабьте крепление двух винтов фиксации наклона 5 (рис. 1) рабочего стола 4 (рис. 1).
3. Как показано на рис. 3 рабочий стол 5 переведите в наклонное положение. Угол резания можно выставить по шкале 10.

Параллельный упор:
1. Отключите плиткорез от розетки питания электрическим током.
2. Ослабьте фиксацию двух винтов крепления 12 (рис. 3) параллельного упора 9 (рис. 3) с обеих сторон. Затем установите параллельный упор по шкале 10 (рис. 3) на рабочем столе 5 (рис. 3) в необходимое положение и надёжно зафиксируйте винтами крепления. Параллельный упор можно устанавливать с левой или с правой стороны.

Угловой упор:
Угловой упор 6 (рис. 3) используется для резания заготовки по диагонали.

ЭКСПЛУАТАЦИЯ

К работе с плиткорезом допускаются лица, ознакомившиеся с данным руководством, подготовленные и имеющие опыт работы с электрическим плиткорезом.
Перед пуском плиткореза убедитесь, что отрезному диску 3 (рис. 1) ничего не мешает и он имеет свободное вращение. Подавайте заготовку к отрезному диску после того, как он наберёт максимальную скорость вращения.
Подача заготовки к отрезному диску и скорость подачи резания производится ручным усилием. Не прилагайте излишних усилий при подаче заготовки. Это может привести к перегрузке электродвигателя или разрушению отрезного диска.

Внимание! Будьте бдительны, следите чтобы руки оператора находились на расстоянии не ближе 100 мм от вращающегося отрезного диска.

■На финишной стадии резания заготовки особое внимание уделите траектории перемещения отрезанной части заготовки.

■ По окончании резания нажмите кнопку выключателя 7 (рис. 1), дождитесь полной остановки отрезного диска 3 (рис. 1), снимите с рабочего стола 4 (рис. 1) готовую заготовку и уберите ненужные обрезки.

ТЕХНИЧЕСКОЕ ОБСЛУЖИВАНИЕ

Внимание! Перед началом любых работ по обслуживанию убедитесь, что плиткорез отключён от сети питания электрическим током.

■ Перед каждым запуском плиткореза осматривайте отрезной диск. Замене подлежит отрезной диск, режущая часть которого (напыление) полностью выработалось.

■ По окончании работы очищайте плиткорез от пыли. Особое внимание уделяйте резьбовым и подвижным узлам плиткореза.

■ По завершению уберите поддон 6 (рис. 1), включите плиткорез и просушите отрезной диск на холостом ходу.

■ Срок службы плиткореза 3 года.

■ Хранить плиткорез необходимо в сухом отапливаемом, вентилируемом помещении, защишённом от проникновения паров кислот, щёлочей и пылеобразивных веществ при температуре не ниже -5 °С и относительной влажности не более 70%.

■ Указанный срок службы действителен при соблюдении потребителем требований настоящего руководства.

ГАРАНТИЯ ИЗГОТОВИТЕЯ (ПОСТАВЩИКА)

■Гарантийный срок эксплуатации инструмента -12 месяцев со дня продажи.

■ В случае выхода из строя инструмента в течении гарантийного срока эксплуатации по вине изготовителя владелец имеет право на бесплатный гарантийный ремонт при предъявлении гарантийного талона.

■Удовлетворение претензий потребителя с недостатками по вине изготовителя производится в соответствии с законом РФ «О защите прав потребителей».

■При гарантийном ремонте срок гарантии инструмента продлевается на срок ремонта.

Гарантия не распространяется:

■на инструмент с дефектами, возникающими в результате эксплуатации его с нарушениями требований паспорта, вт.ч.: работа с перегрузкой электродвигателя;

■механические повреждения в результате удара, падения и т.п.;

■повреждения в результате воздействия огня, агрессивных веществ;

■проникновения жидкостей, посторонних предметов внутрь изделия,

■на механические повреждения (трещины, сколы и т.п.) и повреждения, вызванные воздействием агрессивных средств и высоких температур, попаданием инородных предметов в вентиляционные решетки инструмента, а также повреждения, наступившие вследствие неправильного хранения (коррозия металлических частей) и небрежной эксплуатации;

■на быстроизнашиваемые части, а также на сменные принадлежности и сменные быстроизнашиваемые приспособления, за исключением случаев повреждений, произошедших вследствие гарантийной поломки электроинструмента;

■естественный износ инструмента (полная выработка ресурса, сильное внутреннее или внешнее загрязнение);

■на инструмент, вскрывавшийся или ремонтировавшийся в течение гарантийного срока вне гарантийной мастерской;

■на инструмент с удаленным, стертым или измененным заводским номером;

■при появлении неисправностей, вызванных действием непреодолимой силы (несчастный случай, пожар, наводнение, удар молнии и др.)

WORKMASTER
POWER FOR LIFE™

Гарантийное свидетельство

Наименование изделия	
Модель	
Серийный номер	
Дата продажи	
Наименование торговой организации	
Штамп торговой организации	

Адрес сервисного центра: .....

.....

Правовой основой настоящих гарантийных обязательств является действующее законодательство, в частности, Федеральный закон РФ «О защите прав потребителей» и Гражданский кодекс РФ ч. II ст. 454-491.

Гарантийный срок эксплуатации электроинструмента составляет 12 месяцев со дня продажи розничной сетью и распространяется только на инструмент, ввезенный на территорию РФ официальными импортерами. Срок службы инструмента —3 года со дня продажи.

В течение гарантийного срока владелец имеет право на бесплатный ремонт изделия по неисправностям, являющимся следствием производственных дефектов.

Без предъявления гарантийного талона гарантийный ремонт не производится. При неполностью заполненном талоне он изымается гарантийной мастерской, а претензии по качеству товара не принимаются. Техническое освидетельствование инструмента (дефектация) на предмет установления гарантийного случая производится только в авторизованной мастерской.

Товар получен в исправном состоянии без видимых повреждений, в полной комплектности, проверен в моем присутствии, претензий по качеству товара не имею. С условиями гарантийного обслуживания ознакомлен и согласен.

Подпись владельца

Гарантийные обязательства
НЕ РАСПРОСТРАНЯЮТСЯ
на следующие случаи:

- несоблюдение пользователем предписаний инструкции по эксплуатации и использование инструмента не по назначению;
- при наличии механических прврреждений корпуса, электрошнура, трещин, сколов и повреждений, вызванных воздействием агрессивных сред и высоких температур, а также при попадании инородных тел в вентиляторные отверстия инструмента;
- при неисправностях, возникших вследствие нормального износа изделия;
- при неисправностях, возникших вследствие перегрузки, повлекшей выход из строя ротора и статора или других узлов и деталей, вследствие несоответствия параметров электросети номинальному напряжению, а также при применении некачественных смазочных материалов в бензотехнике (горючесмазочная смесь в двухтактных двигателях должна соответствовать паспортным требованиям);
- на быстро изнашивающиеся части (угольные щетки, зубчатые ремни и колеса, резиновые уплотнения, сальники, защитные кожухи, направляющие ролики, стволы, свечи зажигания, детали механического стартера, топливные и воздушные фильтры и т.п.), сменные приспособления (пилки, ножи, элементы их крепления, патроны, подошвы, цанги, сверла, буры, шины, цепи, звездочки, и т.п.), аккумуляторы;
- при попытках самостоятельного ремонта и смазки инструмента в гарантийный период, о чем свидетельствуют, например, заломы на шлицевых частях крепежа корпусных деталей;
- при отсутствии, повреждении или изменении серийного номера и года выпуска на инструменте или в гарантийном талоне или при их несоответствии.

Срок гарантии продлевается на время нахождения продукции в гарантийном ремонте.

ТАЛОН
на гарантийное обслуживание

Дата приемки в ремонт _____
Дата выдачи из ремонта _____
Серв. центр /подпись/ _____

ТАЛОН
на гарантийное обслуживание

Дата приемки в ремонт _____
Дата выдачи из ремонта _____
Серв. центр /подпись/ _____

ТАЛОН
на гарантийное обслуживание

Дата приемки в ремонт _____
Дата выдачи из ремонта _____
Серв. центр /подпись/ _____

Дата продажи _____ заполняет продавец, М. П.
Дата приема в ремонт _____
Дата выдачи из ремонта _____
Изделие _____ № _____
Подпись клиента _____
М. П. Сервисного центра _____

Дата продажи _____ заполняет продавец, М. П.
Дата приема в ремонт _____
Дата выдачи из ремонта _____
Изделие _____ № _____
Подпись клиента _____
М. П. Сервисного центра _____

Дата продажи _____ заполняет продавец, М. П.
Дата приема в ремонт _____
Дата выдачи из ремонта _____
Изделие _____ № _____
Подпись клиента _____
М. П. Сервисного центра _____